Zbrojenie stopy F-2

Wykonać 1 szt.

2-2

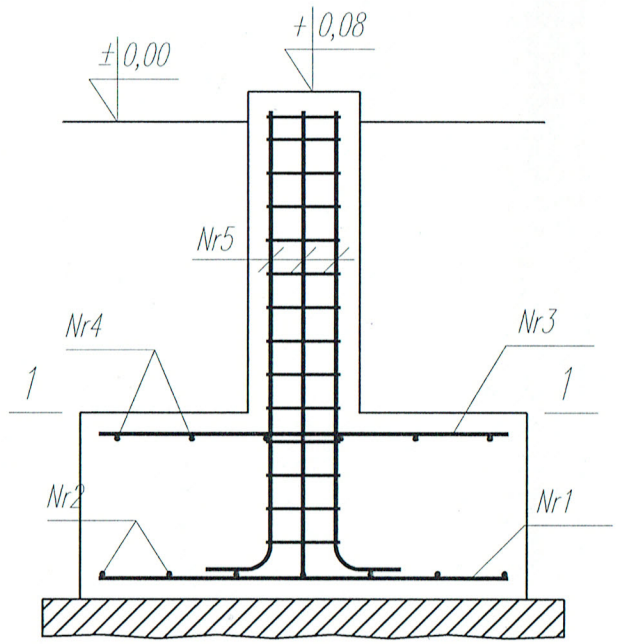

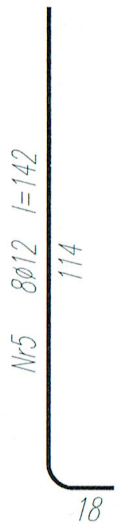

3-3

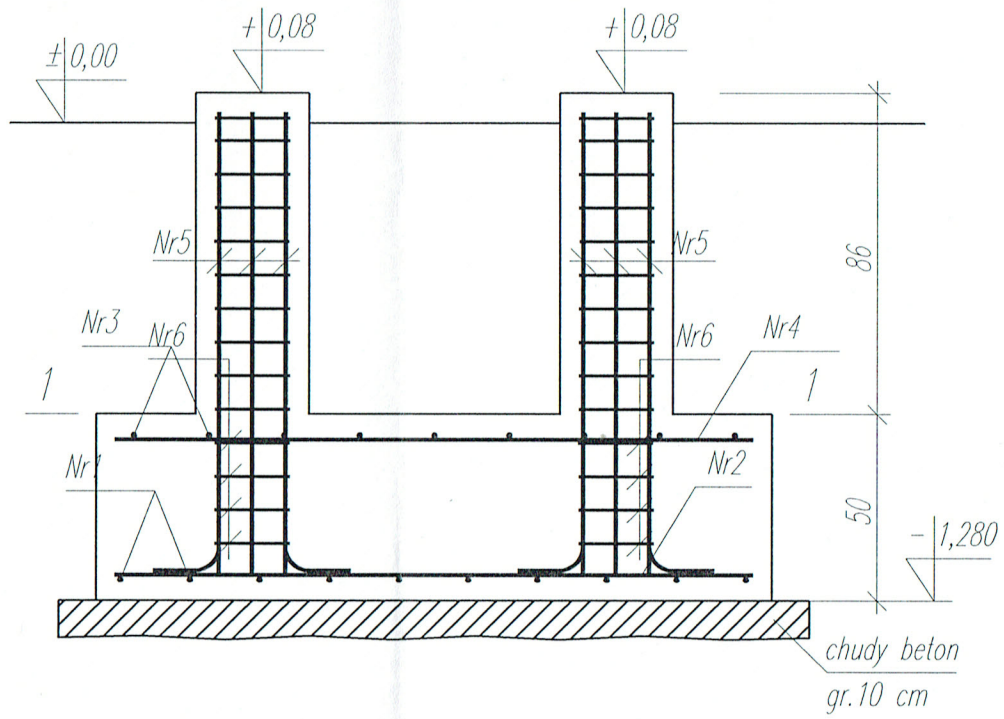

1-1

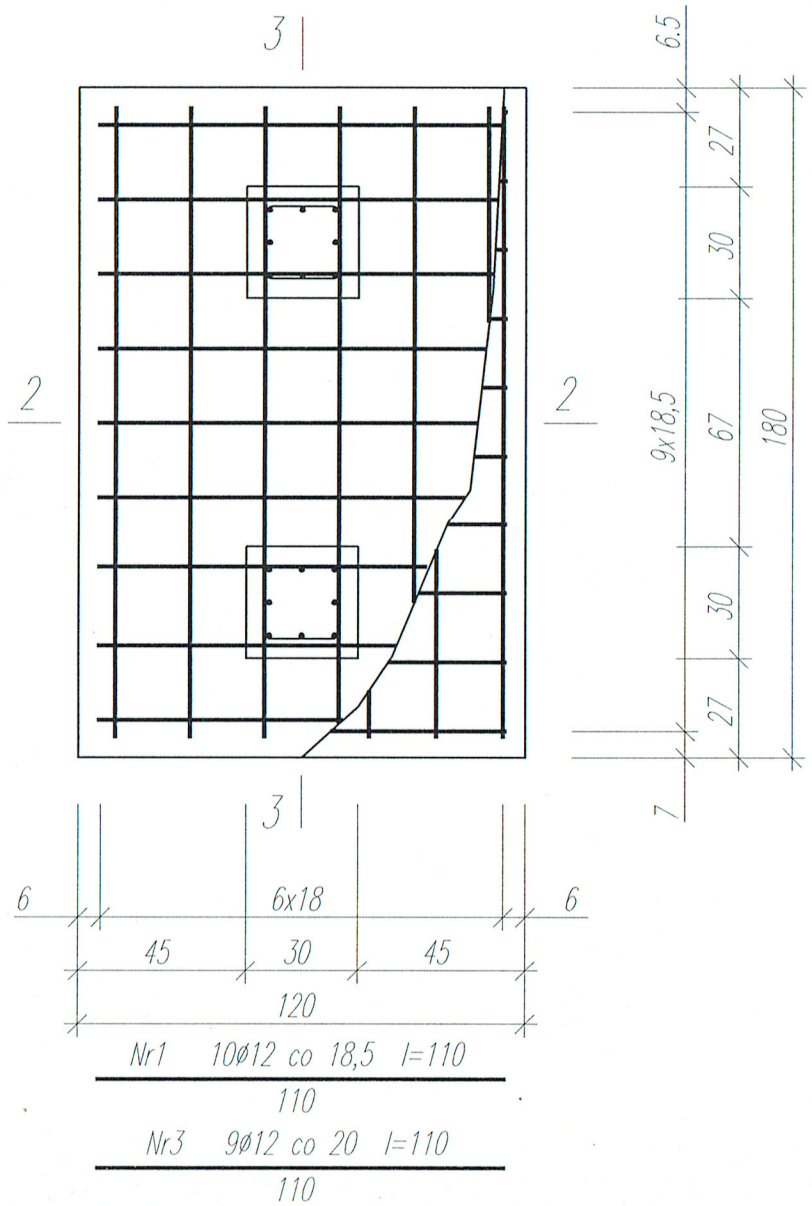

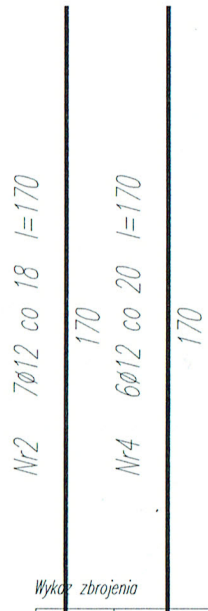

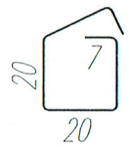

Nr6 4ø6 co 9

l=92

Beton	C30/37	(B37)
Stal	B500SP	
Otulina	c nom	=50 mm

Wykaz zbrojenia

Nr pręta	Średnica [mm]	Długość [cm]	Liczba [szt.] prętów w 1 elemencie	elementów	całkowita prętów	Długość całkowita [m] B500SP ø6	ø12
Zbrojenie stopy F-2 - wykonać 1 szt.							
1	12	110	10	1	10		11,00
2	12	170	7	1	7		12,80
3	12	110	9	1	9		10,80
4	12	170	6	1	6		10,40
5	12	138	16	1	16		21,24
6	6	92	13	1	13	7,6	
Długość całkowita wg średnic					[m]	7,6	64,24
Masa 1mb pręta					[kg/mb]	0,222	0,888
Masa prętów wg średnic					[kg]	1,72	56,93
Masa prętów wg gatunków stali					[kg]	58,6	
Masa całkowita					[kg]	59	

Uwagi:
**wymiary w cm ,*
**poziomy podano w m,*
**beton C25/30 (B30-W8),*
**prêty główne ze stali A-IIIN,*
**strzemiona ze stali A-IIIN,*
**otulina prętów 5 cm,*

ppab NINIEJSZE OPRACOWANIE STANOWI DZIEŁO AUTORSKIE I PODLEGA OCHRONIE ZGODNIE Z PRZEPISAMI USTAWY 83 Z DN.04.02.1994 O PRAWIE AUTORSKIM I PRAWACH POKREWNYCH

JEDNOSTKA PROJEKTOWA:
Pracownia Projektowa Architektoniczno-Budowlana Sp. z.o.o.
PL 31-317 Kraków, ul. Gnieźnieńska 4,
tel/fax: 12 359 54 66 e-mail: ppab@ppab.pl www.ppab.pl

INWESTOR:
Gmina Dukla,
ul. Trakt Węgierski 11,
38-450 Dukla

TEMAT:
Budowa urządzenia terenowego służącego turystyce i rekreacji - platformy widokowej na działce nr 285/2 w Dukli.

TYTUŁ RYSUNKU:
STOPA FUNDAMENTOWA F-2

PROJEKTANT KONSTRUKCJA: mgr inż. Rafał Smoleń MAP/0176/POOK/05	**PODPIS:**	**DATA:** kwiecień 2025
PROJEKTANT SPRAWDZAJĄCY KONSTR.: mgr inż. Robert Kapusta PDK/0133/PWOK/04	**PODPIS:**	**DATA:** kwiecień 2025
FAZA: projekt techniczny	**SYMBOL:** PT	**NR RYS.:** 03
BRANŻA: konstrukcja / **SKALA:** 1:20		